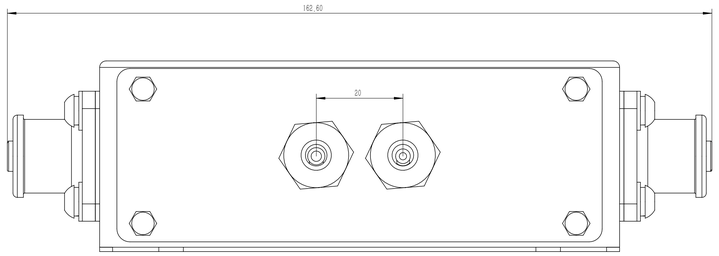

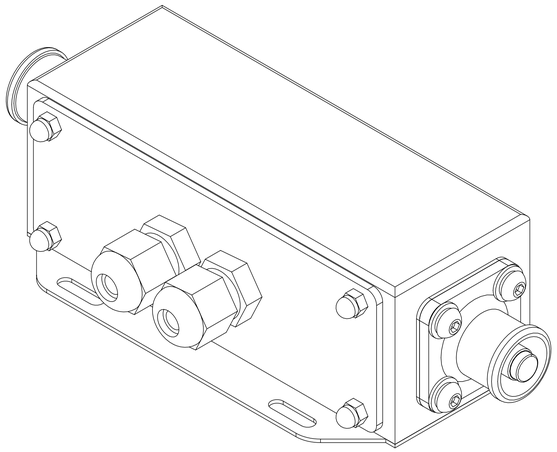

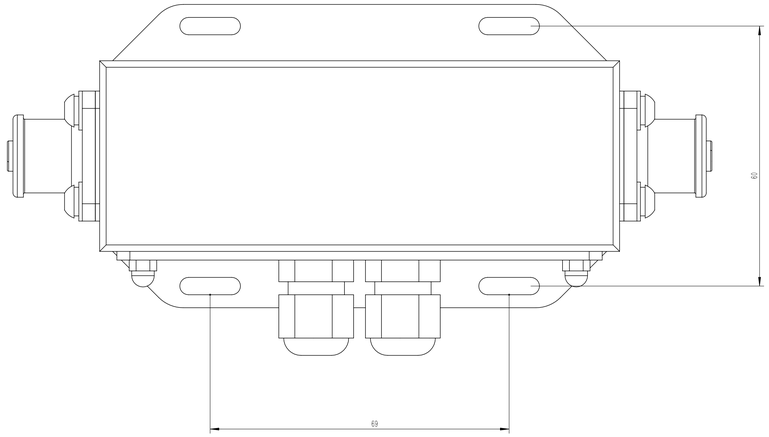

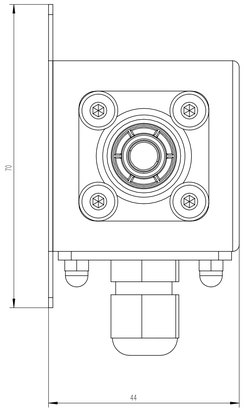

标记	处数	分区	更改文件号	签名	年 月 日	阶段标记		重量	比例
设计			标准化						2:1
校核			工艺						
主管设计			审核			共 张 第 张		版本	替代
			批准						

零件代号
借(通)用件登记
描 图
描 校
旧底图总号
底图总号
签 字
日 期